Bedienungsanleitung

OL1787EU

1.000/2.000 Watt Wandheizstrahler mit rubinroten Halogen-Infrarot-Röhren

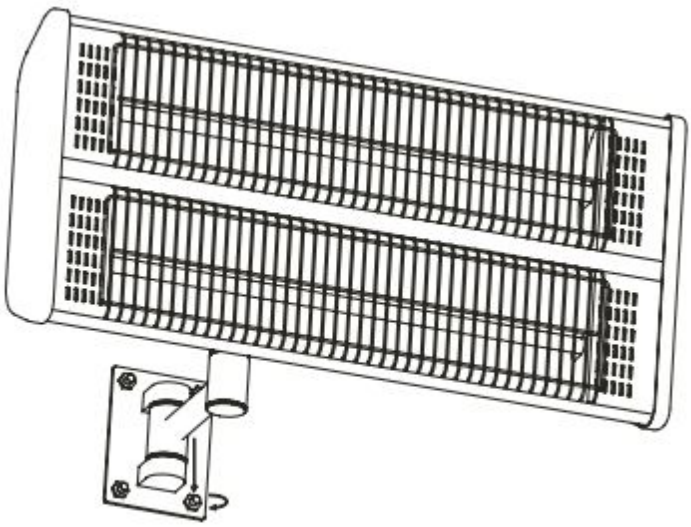

Bitte lesen Sie sich die Anleitung sorgfältig durch, bevor Sie den Wandheizstrahler benutzen

Packen Sie den Heizstrahler aus und stellen Sie sicher, dass alle Teile vorhanden sind und dass der Heizstrahler frei von allem Verpackungsmaterial ist.

Befolgen Sie die Schritte aus der Anleitung.

Schließen Sie den Heizstrahler erst am Stromkreis an, wenn Sie alle Teile zusammengebaut haben.

Viele Heizstrahler verfügen über eine Sicherung, sodass man sie nur einschalten kann, wenn sie sich in der korrekten Position befinden. Schalten Sie den Heizstrahler daher erst ein, wenn er komplett installiert ist.

Schließen Sie den Heizstrahler auf keinen Fall an, wenn das Stromkabel oder Komponenten am Heizstrahler beschädigt sind.

Sollten Sie Zweifel haben, kontaktieren Sie bitte Ihren Verkäufer.

<u>Warnung:</u>

- Verbinden Sie das Stromkabel mit einer geeigneten Steckdose, die sich in einer trockenen Umgebung befindet.
- Der Heizstrahler muss geerdet sein.
- Bevor Sie die Halogenröhren installieren oder auswechseln oder die Abdeckung des Heizstrahlers öffnen, ziehen Sie immer den Stecker.
- Der Heizstrahler sollte ausschließlich in einer horizontalen Position montiert werden.
- Kleinkinder und hilfebedürftige Personen sollten in der Nähe des Heizstrahlers ständig beaufsichtigt werden.
- Der Heizstrahler ist nicht mit einem Thermostat zur Raumtemperaturreglung ausgestattet. Benutzen Sie den Heizstrahler daher nur unter Aufsicht und nicht in kleinen Räumen, wenn sich dort Personen aufhalten, die nicht in der Lage sind, diese eigenständig zu verlassen.
- Der Heizstrahler sollte nur von kompetenten Personen gehandhabt werden.

Sicherheitshinweise:

Teile des Heizstrahlers erreichen während seines Betriebs hohe Temperaturen und es besteht Verbrennungsgefahr. Bitte stellen Sie sicher, dass Kinder und hilfebedürftige Personen in der Nähe des Heizstrahlers beaufsichtigt werden.

1. Installieren Sie den Heizstrahler im Außenbereich oder auf einer ebenen Fläche in einiger Entfernung zu jeglichen Hindernissen. Benutzen Sie den Heizstrahler nicht in der Nähe von hitzeempfindlichen oder leicht entflammbaren Materialien wie z.B. Gardinen. Mind. 1 Meter Abstand sollte eingehalten werden.
2. Benutzen Sie den Heizstrahler nicht in der Nähe von Wasser, z.B. Badewannen, Badezimmern oder Schwimmbädern.
3. Benutzen Sie den Heizstrahler nicht in unbelüfteten Räumen.
4. Montieren Sie den Heizstrahler nicht dort, wo Gas, Benzin, entflammbare oder ätzende Mittel gelagert werden.
5. Schieben Sie keine Gegenstände durch das Gitter des Heizstrahlers und decken Sie das Gitter nicht ab.
6. Positionieren Sie den Heizstrahler nicht direkt über oder unter einer Steckdose.
7. Bewegen Sie den Heizstrahler nicht, wenn dieser am Stromkreis angeschlossen ist. Warten Sie immer, bis der Heizstrahler abgekühlt ist, bevor Sie ihn bewegen.
8. Berühren Sie den Heizstrahler nicht, während dieser in Betrieb ist.
9. Halten Sie Kinder und Haustiere vom Heizstrahler fern. Kinder sollten den Heizstrahler nicht bedienen.
10. Stellen Sie sicher, dass Etiketten nach der Installation weiter gut sichtbar sind.
11. Der Heizstrahler muss mit mind. 180cm Abstand zum Boden und 30cm Abstand zur Decke installiert werden.
12. Der Heizstrahler muss sicher auf einer vertikalen und ebenen Fläche installiert werden.
13. Verbrennungsgefahr: Der Heizstrahler erreicht während seines Betriebs hohe Temperaturen. Er bleibt auch nach dem Ausschalten für eine Weile heiß.
14. Brandgefahr: Decken Sie den Heizstrahler niemals ab, während dieser in Betrieb ist oder kurz nachdem Sie ihn ausgeschaltet haben.
15. Wickeln Sie das Stromkabel nicht um den Heizstrahler.
16. Sollten Sie eine Beschädigung am Gerät oder Stromkabel feststellen, kontaktieren Sie zur Reparatur einen Fachmann vor Ort.
17. Halten Sie das Gerät während des Aufbaus von entflammbaren Materialien fern.

18. Aufgrund von entflammbarem Staub und Stroh ist es nicht sicher, den Heizstrahler auf Baustellen, in Gewächshäusern, Scheunen oder Ställen zu verwenden.
19. Der Heizstrahler erreicht während des Betriebs hohe Temperaturen. Ziehen Sie den Stecker aus der Steckdose und warten Sie mit der Reinigung des Heizstrahlers, bis dieser abgekühlt ist.
20. Benutzen Sie den Heizstrahler nicht zum Trocknen von Kleidung, Handtüchern, usw.
21. Benutzen Sie den Heizstrahler nicht, um eine Sauna zu beheizen.
22. Benutzen Sie den Heizstrahler nicht bei der Tieraufzucht.
23. Tauchen Sie den Heizstrahler nicht unter Wasser.
24. Schließen Sie den Heizstrahler an eine leicht zugängliche Steckdose an.
25. Während der ersten Minuten nach Inbetriebnahme können zwei schwarze Punkte auf der Oberfläche des Heizstrahlers entstehen. Dies ist normal und beeinträchtigt nicht die Leistung des Heizstrahlers.
26. Der Heizstrahler sollte nur von kompetenten Personen gehandhabt werden.

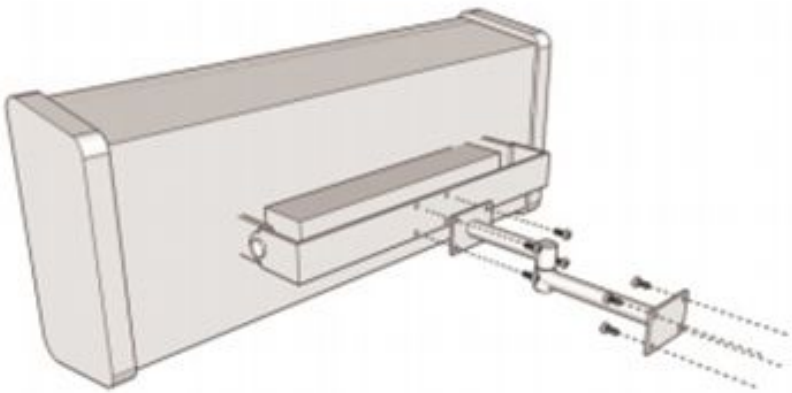

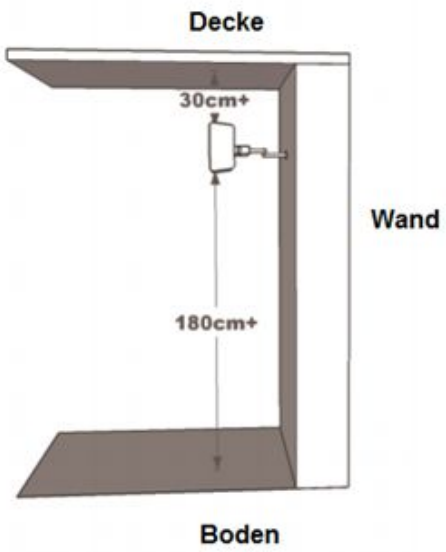

Inbetriebnahme des Geräts:

Verbinden Sie das Stromkabel mit einer geeigneten Steckdose, die sich in einer trockenen Umgebung befindet.

- Mit den Zugschalter schalten Sie den Heizstrahler an und aus. Ziehen Sie den Schalter 1 x, um den Heizstrahler anzustellen, ziehen Sie den Schalter 2 x, um diesen auszustellen.
- Mit dem Schalter am Heizstrahler kontrollieren Sie die 2 Wärmestufen an Ihrem Heizstrahler. Drücken Sie den Schalter 1 x für 1.000W, drücken Sie den Schalter 2 x für 2.000W. Wenn Sie den Schalter 3 x drücken, schaltet sich der Heizstrahler aus.
- Mit der Fernbedienung können Sie ebenfalls die 2 Wärmestufen an Ihrem Heizstrahler kontrollieren. Drücken Sie den Schalter 1 x für 1.000W, dücken Sie den Schalter 2 x für 2.000W. Wenn Sie den Schalter 3 x drücken, schaltet sich der Heizstrahler aus.
- Der Heizstrahler ist spritzwassergeschützt, sollte aber nicht bei Regen oder in einer nassen Umgebung verwendet werden.
- Ziehen Sie immer den Stecker aus der Steckdose, wenn Sie den Heizstrahler nicht benutzen.

Pflege und Wartung:

- Ziehen Sie den Stecker des Heizstrahlers und warten Sie, bis dieser vollständig abgekühlt ist, bevor Sie die Außenseite des Heizstrahlers mit einem feuchten Tuch reinigen. Nutzen Sie keine ätzenden Reinigungs- oder Lösungsmittel und tauchen Sie den Heizstrahler nicht unter Wasser
- Jegliche Wartung oder Reparatur, einschließlich der Auswechslung des Halogenheizelements, sollte von einem Fachmann vorgenommen werden.

Technische Daten:

- Spannung: 240V ~ 50Hz
- Max. Leistung: 2.000W
- Gewicht: 4kg
- Wärmeklasse: I
- Schutzart: IP55 (Für Innen- und Außenbereich geeignet)
- Abmessungen: Breite: 60cm x Höhe: 25cm x Tiefe: 8cm

Fehlerbehebung:

Sollte der Heizstrahler nicht funktionieren, prüfen Sie bitte die folgenden Punkte:

- Prüfen Sie, ob das Stromkabel richtig mit der Steckdose verbunden ist.
- Prüfen Sie, ob die Steckdose angeschlossen ist und ob Strom von der Hauptsicherung fließt.

Entsorgung:

- Entsorgen Sie den Heizstrahler bitte nicht über Ihren Hausmüll. Entsorgen Sie das Gerät nur über Ihr örtliches Recyclingzentrum.